유럽인증

ISO 9001
ISO 14001

www.dustking.com

地球環境を大事に思う企業

Dust Collector

Down Flow 横入り式 集塵機

DUSTKING 株式会社

環境と安全を配慮する
クリーン環境のパートナー

生産工程の中で発生するほこりとパウダーは製品の品質に影響を与えるだけではなく、生産者の健康にも致命的になる可能性があります。
ですから産業現場で発生するほこりをとり除く集塵機は非常に重要な役目を果たします。
工場内で飛散するほこり及びパウダー等は製品の品質のみならず現場スタッフの健康にも影響与えることが多いです。
よって、工場では集塵機という装置は欠かせないのです。
2002年から開発された下流気流集塵機「DUSTKING」はお客様の工場で健康とクリーン環境を保つことができる製品です。

(株)DUSTKING 代表取締役　**チェ・キョンチェ**

創 業

設立年度　1990.09.04
本社/工場　京畿道 金浦市 ヤンチョン邑 黄金路 128番ギル 35
技術研究所　(ヤンチョン産業団地 2748番地)

認証の現況

ISO9001 / ISO14001	ICL KOREA
CE	TUVNORD
INNO-BIZ	中小企業庁
MAIN-BIZ	中小企業庁
ベンチャー企業確認書	技術保証基金
性能認証書	中小企業庁長
優秀環境企業指定書	京畿道知事
企業敷設研究所	韓国産業技術振興協会
女性企業確認証	韓国女性経済人協会 京畿支会長
直接生産証明書	中小企業中央会
中小企業確認書	中小企業庁長
京畿道有望中小企業	京畿道
生産性経営体制 確認書	韓国生産性本部会長
成果共有制 導入企業	大.中小企業協力財団

特許 / 実用新案 / 商標登録 / 保有免許

特許

特許出願中	パイロスクリーンを利用した集塵装置用フィルターモジュール及びこれを使用する集塵装置
第10-1527276	ノズルを具備した集塵機用エアブロー装置
第10-0035625	脱落粉じんを集塵するエアシャワーブース
第10-0090957	集塵機用バックフィルターの粉じん脱じん装置
第10-0035622	エアパルスバルブを利用したホッパー内の粉体付着による詰まり現象防止装置
第10-1457421	ほこりを捕集して排出する湿式集塵の集塵機
第10-1170022	圧縮空気を利用した鳥類退治装置
第10-1170015	ガスタービンのエアインテークフィルター固定装置
第10-1150274	電力線通信を利用した知能型遠隔集塵機バックフィルターの制御システム
第10-0928289	ベンチュリカバーを持つ集塵装置用フィルタカートリッジ
第10-0895990	バッフルを具備した上部排出型水平式集塵装置
第10-0874868	鉄道車両整備用粉じん除去装置
第10-0874991	地下生活空間用移動式空気浄化装置
第10-0854510	レール軌道用空気浄化装置
第10-0866169	粉体用サイロに搭載される水平型集塵機
第10-0866168	ブローパイプを内蔵したドアが具備された水平型集塵機
第10-0922191	鳥類退治装置
第10-0917258	水平型集塵機を装着した中央集塵式真空掃除システム
第10-0585911	フィルタ

実用新案

第20-0474931	高水気含有の粉じん脱じん用集塵機の吸入部ダクトシステム
第20-0474924	水平型集塵機のフィルター固定装置
第20-044368	水平型集塵機用フィルターの固定装置
第0358230	集塵装置
第0236994	フード内部に貫通穴が形成された粉じん捕集装置
第0236972	水膜衝突集塵機
第0214283	規藻土でコーティングされたフィルタが装着された集塵装置

商標登録

第0555024	DOWN FLOW
第0574655	DUST-KING

技術資料任置

第2015-02-11-2361	排熱回収 ボイラー 飛散鉄 防止設備用 集塵装置

受賞の現況

感謝状	2005.11.14	国務総理表彰 (産業資源部 新技術実用化 促進大会)
	2005.12.30	第10回 金浦中小企業対象
	2006.10.25	国務総理表彰 (大韓民国技術大展)
	2008.12.02	貿易の日、百万ドル輸出の塔
	2012.03.21	金浦商工会議所 表彰
	2012.09.11	国務総理 表彰 (優秀資本材開発)
	2013.10.28	中小企業振興公団 表彰
功労牌	2015.10.31	同伴成長優秀企業
表彰牌	2015.09.17	産業革新運動

感謝牌	1991.05.15	益山 COMPOUNDING 工場竣工
功労牌	1994.10.11	LG 麗川 PVC 工場竣工
感謝牌	1999.10.20	LG 中国 PVC 工場竣工
感謝牌	2010.12.08	韓国東西発展 優秀中小企業
感謝牌	2012.04.30	韓国西部発展 優秀中小企業
功労牌	2013.11.22	韓国南東発展 優秀中小企業

感謝状	1984.12.10	現代重工業 優秀社員賞
感謝状	1986.06.01	現代重工業 優秀提案賞
表彰牌	1996.09.16	インドネシア 宣教地教会の件
工学人賞	2006.12.28	延世大学校 工学大学院

沿 革

2015.11	中部発展 仁川火力 集塵機 実証
2014.12	京畿道 優秀環境企業 選定
2014.12	日本 MITSUBISHI 協力会社登録
2013.08	韓国南東発展 中核企業 選定 (2013.09.01~2015.08.31)
2012.08	中小企業庁 集塵設備 性能認証 取得
2012.04	中部発展 KOMIPO-BEST 30 企業選定
2012.01	商号変更 (㈱漢城機建 → ㈱ハンソンダストキング)
2012.01	インドネシア 韓国タイヤ 集塵設備受注(200万ドル)
2011.01	経営革新型 中小企業 認証取得
2010.08	韓国電力 One-KEPCO 輸出化企業 選定
2009.12	韓国東西発展㈱ 湖南火力発電所 集塵設備受注
2009.11	金浦ヤンチョン産業団地 工場移転
2008.12.02	第45回、輸出の日、100万ドル輸出の塔受賞。イ・ミョンバク大統領
2008.10.	京畿道 有望中小企業認証獲得
2008.06.11	京畿道 輸出有望中小企業認証獲得
2007.07	日本 神戸製鋼 集塵設備 200万ドル受注
2006.08.25	技術革新型 中小企業 INNOBIZ 認証 - 中小企業庁 (第6014-1635号)
2006.03.16	CE マーク(Certificate of Europe)
2005.05.12	ベンチャー企業認証 (中小企業庁 第 051624032100580号)
2004.12.31	産業資源部 新製品認証 獲得 (NEP)
2004.07.01	DUSTKING 50万ドル 中国輸出
2002.02.03	国内最初モジュール集塵機 DUSTKING 開発
2000.08.15	金浦工場竣工(敷地 2,000坪、建物 800坪)
2000.06.05	ISO 9001、ISO 14001 認証書 取得
1997.12.12	本社汝矣島社屋に移転
1996.11.05	専門建設業 機械設備工事免許 取得 (ソウル-12-54号)
1994.12.21	㈱LG化学 (ソング・ガブゼ会長) PVC Project 竣工の時、功労賞受賞
1990.12.13	ソウル地方環境庁 環境汚染防止施設業 免許 (第 206号)取得
1990.10.17	規藻土でコーティングされたフィルターが装着された集塵装置の開発
1990.09.10	㈱LG化学 協力会社登録 (環境設備、Silo、Storage Tank)
1990.09.04	株式会社漢城機建設立

From 10㎥/min
To 3,500㎥/min

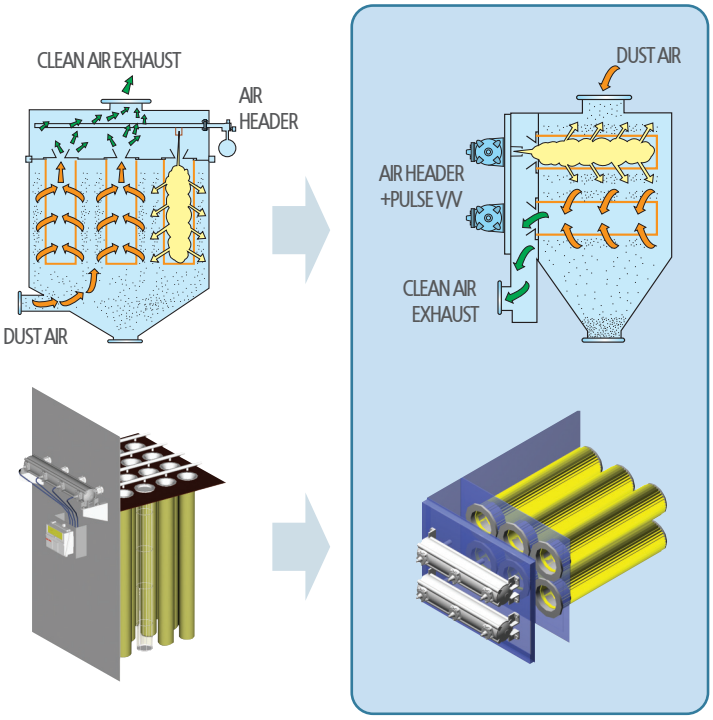

既存集塵機　　DUST KING

- ダウンフローシステム
- モジュール型バグハウスシステム
- コンパクト設計
- 短納期
- 平面タイプ水平取付
- オープンドアタイプ

Down Flow System

- フィルターを垂直取付から水平取付方式に
- 集塵機内の過流現象及び再飛散がなく、粉塵は空気の流れによる自由落下でダストボックスに溜まる構造
- 上昇気流でホッパーに下がることのできなかった粉塵が、フィルターに浸透しフィルター寿命を短縮させる現象がなく 差壓が上昇して集塵効率の低下現象はおきない
- 集塵機内(Dust Collector Housing)の上昇速度(Lifting Velocity)を減らすために、集塵機内の容量を一定以上に大きくしなく てもよいので、小さい場所でも大容量の集塵処理が可能 である。

0.2μm の超微細ほこりから捕集可能な 高効率の集塵機 DustKing™

Modular Baghouse Design

- 標準化されたシステムで、あらかじめ製作されている標準モジュールを積み重ねていくだけの単純な作業により、20m3/minから 15,000m3/minまで集塵容量を増加できる
- 設置費、運送費、クレーン費、人件費などのメンテナンス費用の負担軽減
- 現場作業を単純化し設置費を軽減する
- 各種の溶接部位を無くし、ボルト組み立て作業により人件費の上昇を抑える

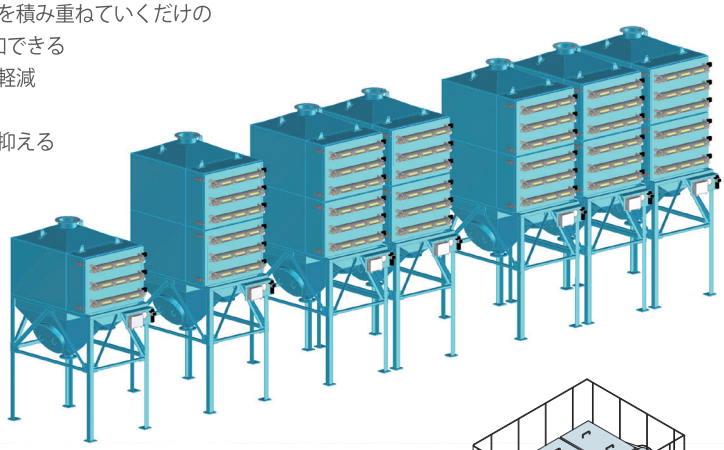

省スペース活用

- 作業空間を最大限活用できるように作業場内の省スペースで設置できる
- 同じ容量の他社集塵機と比べて Bag Houseのサイズが小さい。これはDown Flowの特性を利用した設計、すなわちPleated Bagを使用することにより、集塵容量が100m3/minであるとき、他社集塵機と比べ面積1/2、容積1/5まで減少し、集塵装置が占める場所を他の用途に使えるメリットがある

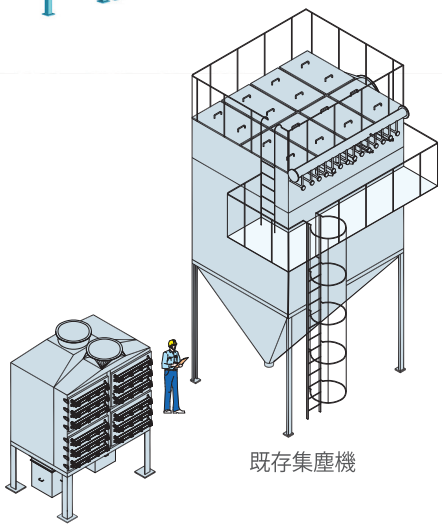

既存集塵機

DUST KING

Pleated Filters

0.2㎛~2㎛ まで 99.95% over

- エアー及び水洗浄が可能
- ø190×800L(4m2). ø190×1200L(6m2)で 一般フィルターの10倍ほどのろ過面積を確保しており、単位体積あたりろ過面積がはるかに向上している
- 2.5kg/cm2の低圧エアーを使用することによりBagの寿命が長くなりエネルギー節約になる

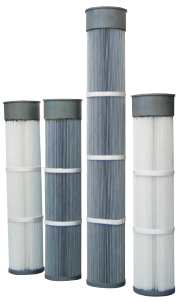

Bag 交換作業

- 従来の集塵機はフィルター交換及び維持保守の時に上部プラットホームでHatch coverを開け、Blow tube、Venturi 及び Bag cageを解体してフィルターを入れ替えるため人件費がかかるDUSTKINGは地面で垂直Doorをあけて フィルターを交換するだけなので普通に現場の作業者でもでもできるため人件費がかからない
- メンテナンス時の作業者の安全管理上の危険がない
- 別途のトレーニングを受けていない作業者も交換可能
- システム管理者が簡単に交換可能
- 特別な工具なしにメンテナンス可能

既存集塵機

DUST KING

Hopper Type | DKH

韓国特許 10-0866168
国際特許 2009-075770

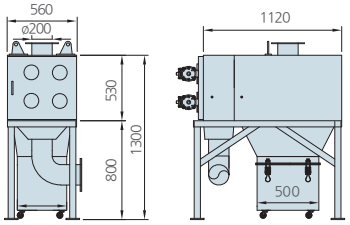

DKH-4

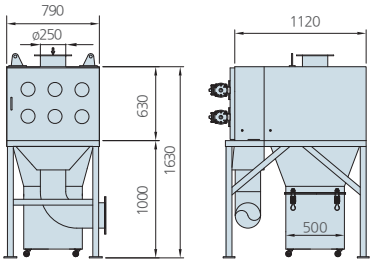

DKH-6

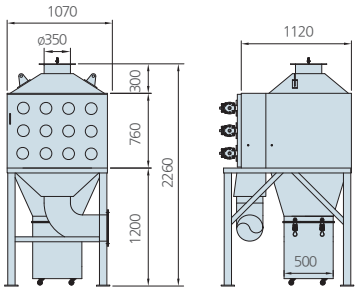

DKH-12

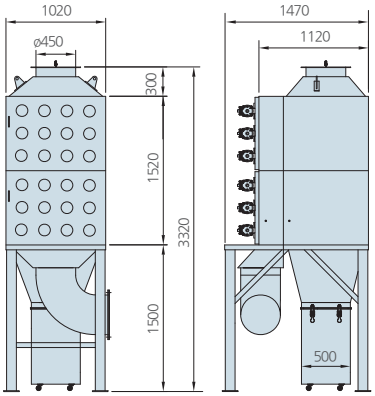

DKH-24

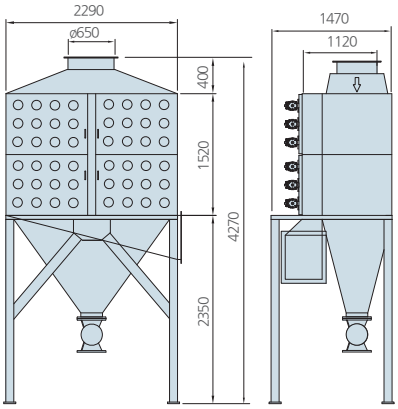

DKH-48

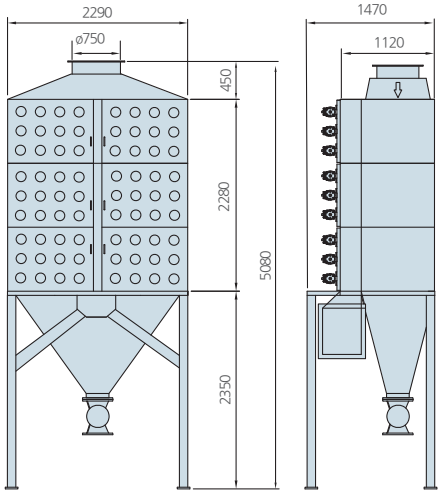

DKH-72

- 処理風量とろ過速度は粉塵の種類により異なる
- フィルタハウジングの材質は SS400・SUS304 が可能・SUS316Lは選択
- Compressure Air 圧力 : 2.5kg/㎠~4.5kg/㎠ 使用
- 電源 220V単相, 220/380V 3相, 440V 3相 選択可能

DKHL-72 Model

仕 様

Model No.	処理風量 (㎥/min)	ろ過面積 (㎡)	ろ過速度 (m/min)	風圧 (mmAq)	Motor Kw(Hp)	Number of filter	INLET DUCT(Ø)	Air 使用量 (ℓ/min)
	Min.~Max.							
DKH-4	20~25	16	1.0~2.0	200~350	2.2 (3)	4	200	104
DKH-6	25~50	24	1.0~2.0	200~350	3.7 (5)	6	250	156
DKH-12	50~100	48	1.0~2.0	200~350	5.5 (7.5)	12	350	312
DKH-24	100~200	96	1.0~2.0	200~350	11 (15)	24	450	624
DKH-48	200~400	192	1.0~2.0	200~350	22.5 (30)	48	650	1248
DKH-72	300~600	288	1.0~2.0	200~350	30 (40)	72	750	1872

Hopper Type | DKHL

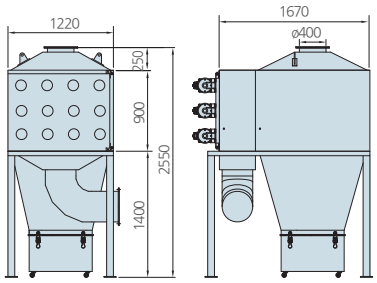

DKHL-12

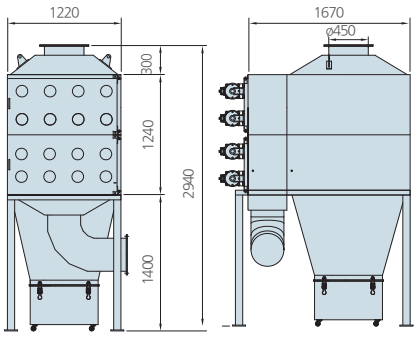

DKHL-16

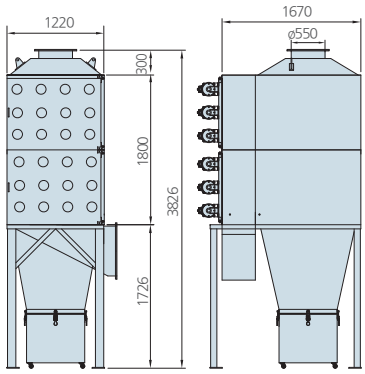

DKHL-24

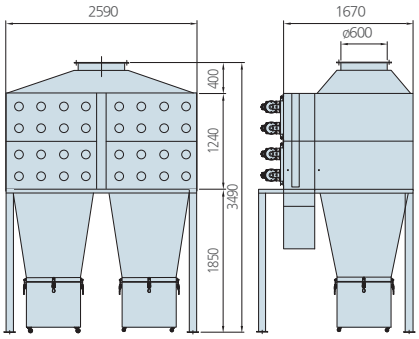

DKHL-32

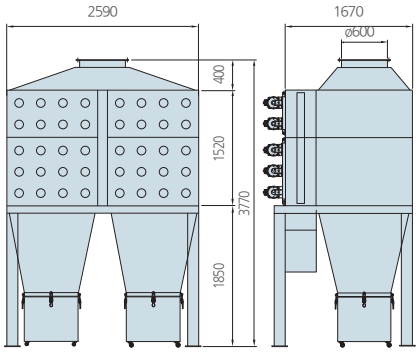

DKHL-40

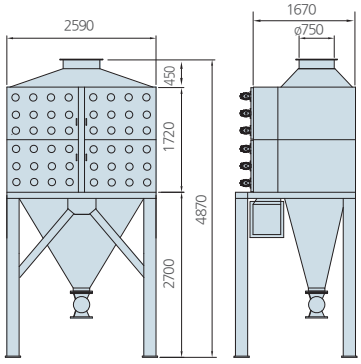

DKHL-48

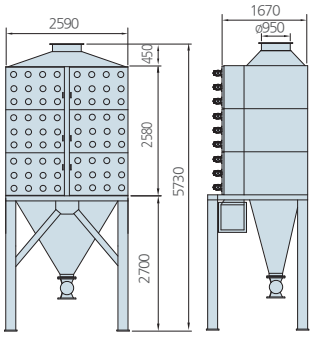

DKHL-72

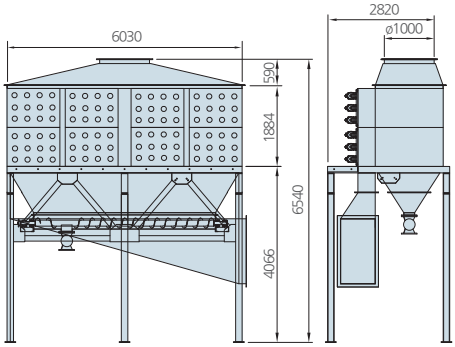

DKHL-96

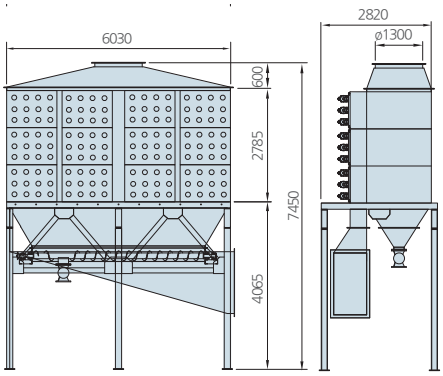

DKHL-144

仕 様

Model No.	処理風量 (m³/min)	ろ過面積 (m²)	ろ過速度 (m/min)	風圧 (mmAq)	Motor Kw(Hp)	Number of filter	INLET DUCT(Ø)	Air 使用量 (ℓ/min)
	Min.~Max.							
DKHL-12	70~140	72	1.0~2.0	200~350	5.5 (7.5)	12	400	394
DKHL-16	100~200	96	1.0~2.0	200~350	11 (15)	16	450	525
DKHL-24	150~300	144	1.0~2.0	200~350	15 (20)	24	550	788
DKHL-32	200~400	192	1.0~2.0	200~350	19 (25)	32	600	1050
DKHL-40	250~500	240	1.0~2.0	200~350	22 (30)	40	650	1312
DKHL-48	300~550	288	1.0~2.0	200~350	30 (40)	72	750	1575
DKHL-72	400~800	432	1.0~2.0	200~350	-	72	950	2362
DKHL-96	600~1000	576	1.0~2.0	200~350	-	96	1000	3149
DKHL-144	800~1500	864	1.0~2.0	200~350	-	144	1300	4723

Option

1. Rotary V/V, Screw Conveyor, Compressure & Air Dryer
2. 電源 50Hz
3. Filter Bag (General, static dischargable)
4. Platform Lodder

SILO Bin Vent 集塵機 | DKSN

韓国特許 10-0033975
国際特許 PCT 出願2009 / 001840

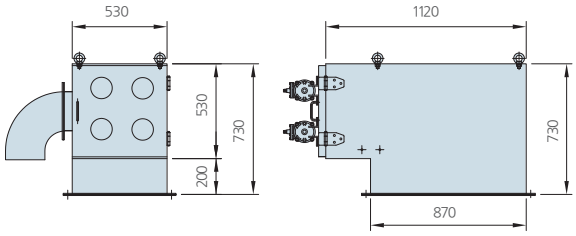

DKSN-4

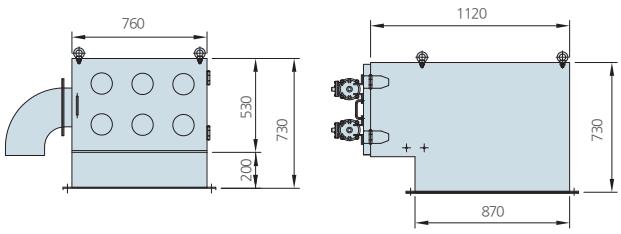

DKSN-6

DKSN 4

DKSN 6

DKSN 12

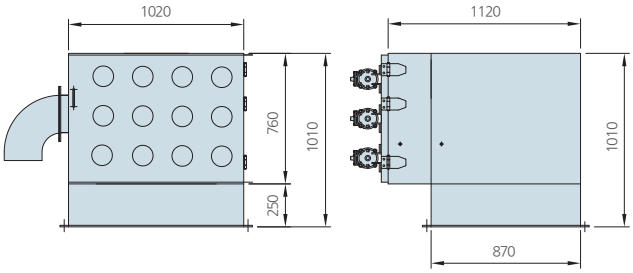

DKSN-12

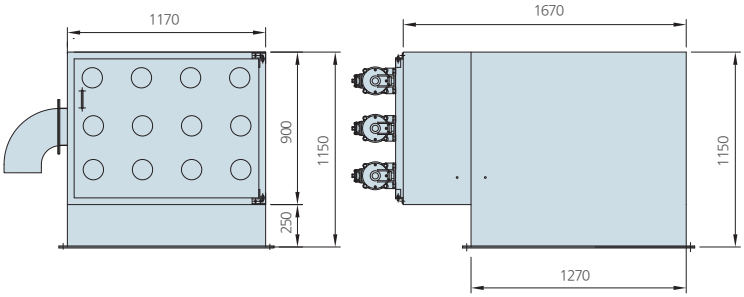

DKSNL-12

仕 様

Model No.	処理風量 (㎥/min)	ろ過面積 (㎡)	ろ過速度 (m/min)	Number of filter	FAN	Air 使用量 (ℓ/min)
	Min.~Max.					
DKSN-4	20~25	16	1.0~2.0	4	Option	104
DKSN-6	25~50	24	1.0~2.0	6	Option	156
DKSN-9	35~50	36	1.0~2.0	9	Option	234
DKSN-12	50~100	48	1.0~2.0	12	Option	312
DKSNL-12	70~140	72	1.0~2.0	12	Option	394

既 存

DUSTKING　メンテナンス用フラットホームが要らない。

中央集塵クリーニングシステム | DKVC

韓国特許 10-0917258

概 要

工場内の床に飛散した埃や粉体を強力なファンで吸入し、清潔な作業場を作り出す 設備として作業者の健康と安全を図る中央集塵クリーニングシステムで、外部に設 置された集塵機1台を利用し、各フロアにパイプ配管を設置した後、フレキシブルホ ースを接続して内部の床をきれいに掃除するシステム。

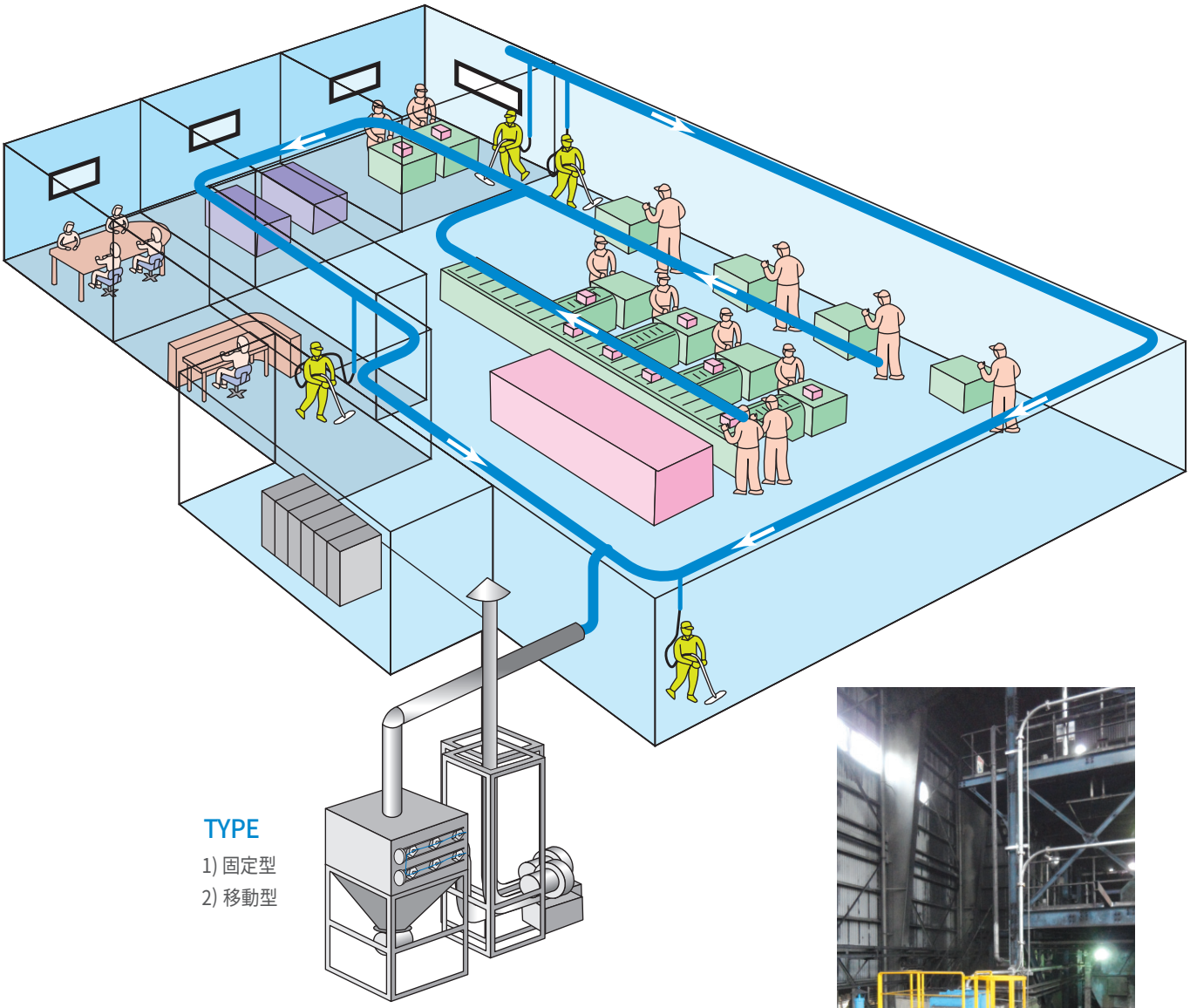

TYPE

1) 固定型
2) 移動型

東西発電東海火力発電先

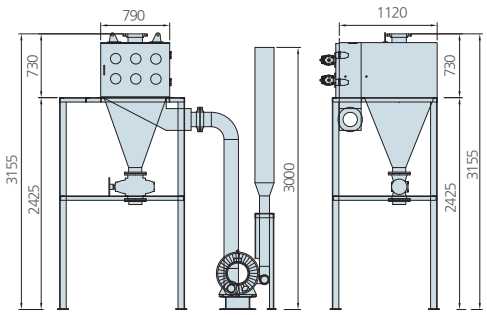

DKVC-6

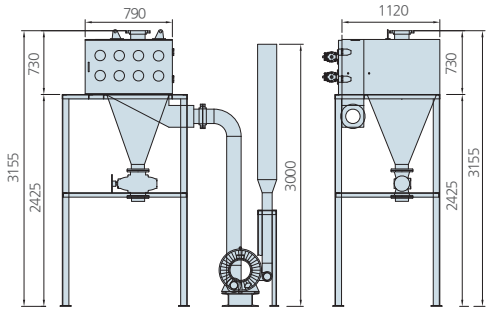

DKVC-8

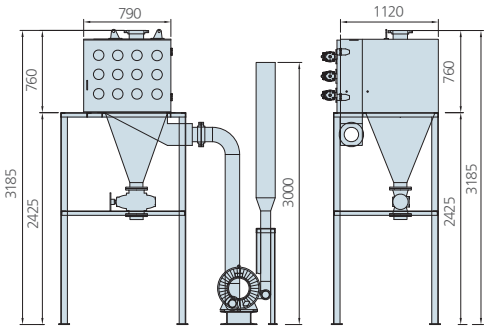

DKVC-12

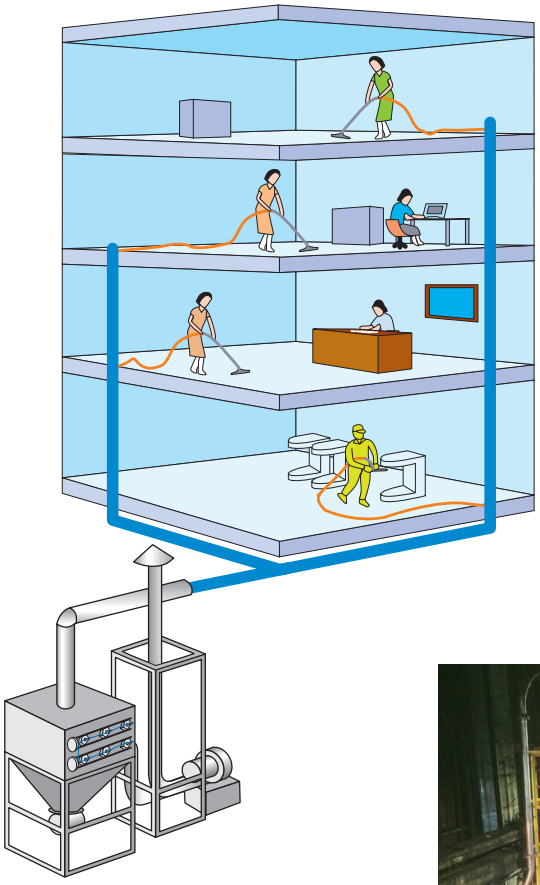

仕 様

Model No.	処理風量 (㎥/min)	ろ過面積 (㎡)	風圧 (mmAq)	Number of filter	Air 使用量 (ℓ/min)
	Min.~Max.				
DKVC-6	10~30	24	2,000~7,000	6	156
DKVC-8		32		8	208
DKVC-12		48		12	312

保寧火力

東海火力

河東火力

靈興火力

使用者の便宜性を考えた クリーニング方式

1) 2~3名が同時に使用可能
2) 重い移動型掃除機を持ち歩かなくてもよい
3) 簡便なワンタッチカップリングタイプ
4) ほうきでの掃除が不必要

Drawer Type | DKD

韓国特許 10-0028190

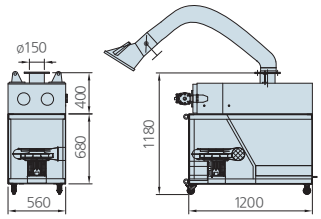

DKD-2

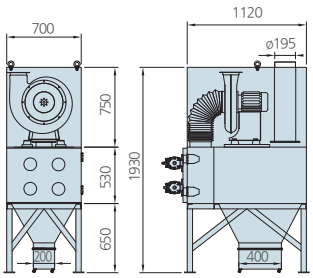

DKD-4

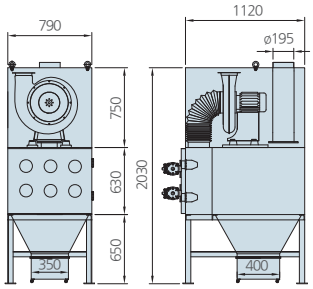

DKD-6

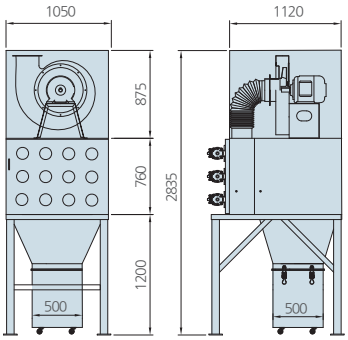

DKD-12

仕 様

Model No.	処理風量 (m³/min)	ろ過面積 (m²)	ろ過速度 (m/min)	風圧 (mmAq)	Motor Kw(Hp)	Number of filter	INLET DUCT(Ø)	Air 使用量 (ℓ/min)
	Min.~Max.							
DKD-2	10~20	8	1.0~2.0	150~250	2.2 (3)	2	150	52
DKD-4	20~40	16	1.0~2.0	200~300	2.2 (3)	4	195	104
DKD-6	25~50	24	1.0~2.0	200~300	3.7 (5)	6	195	156
DKD-12	50~100	48	1.0~2.0	200~350	5.5 (7.5)	12	350	312

Application for DUSTKING

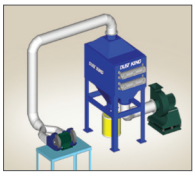

GRINDING

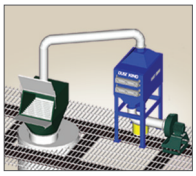

25Kg BAG DUMPING

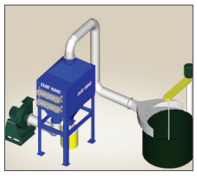

MIXING

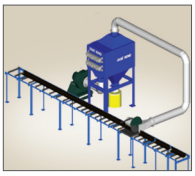

STEEL CUTTING

WORKING TABLE

WOOD CUTTING

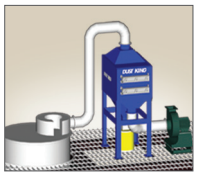

FLACON BAG DUMPING

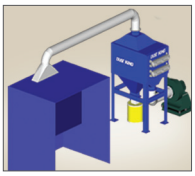

WORKING BOOTH

Dry Paint Booth | DKPB

塗装工場向け集塵機

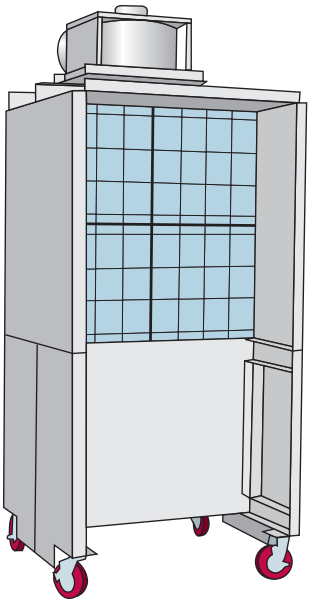

Paint Boothの驚きの性能

- Modular 方式の大量生産で納期が早い
- 従来の塗装 booth のように掃除することがない
- NCT 加工、組立で製造及び設置用意
- 作業粉塵の大きさ及び形態による様々な選択
- Spray 塗装時発生する渦流現象防止

仕 様

MODEL	DIMENSION (mm)			Grooss Weight(kg)	Fan & Motor	Filter Q'ty
	W	L	H			
DKPB-04	1080	1700	1840	110	60㎥/min 430Ø 0.75kw	(높이)2 x (폭)2 計4
DKPB-06	1580	1700	1840	160	90㎥/min 500Ø 1.5kw	(높이)2 x (폭)3 計6
DKPB-09	1680	1200	1760	200	135㎥/min 580Ø 2.2kw	(높이)3 x (폭)3 計9
DKPB-12	2180	1200	1760	250	180㎥/min 675Ø 3.7kw	(높이)3 x (폭)4 計12
DKPB-16	2180	1600	2360	300	240㎥/min 770Ø 3.7kw	(높이)4 x (폭)4 計16
DKPB-20	2680	1600	2360	330	300㎥/min 835Ø 5.5kw	(높이)4 x (폭)6 計20
DKPB-24	3180	1600	2360	400	(180㎥/mim 675Ø) x 2, 3.7kw x 2	(높이)4 x (폭)6 計24
DKPB-28	3680	1600	2360	465	(210㎥/min 770Ø) x 2, 3.7kw x 2	(높이)4 x (폭)7 計28

Dry Paint Booth Filter 特徴

それぞれ異なる2種類のFILTERが10枚で組立セッティング

- 先方4枚のFILTERは45°ずつ4方向となっていて残り6枚のFILTERは中目の1枚ずつ縦・横の2方向で重複し組立てられるので合計10枚が1SETで構成される。
- 各目自体が立体化されていて吸収される空気が内部で乱気流となるため今までFILTER表面に付着したのと比べ、約25mm厚さを持つ内部のすべてに付着され吸着表面は従来の約19倍となる。
- 難燃性FILTERを使うことで火災の危険がない。

10層の厚さ、立体的な目の角度、方向

- 10層の厚さ、立体的な目の角度、方向などこの三者の適切な構成結果で塗料、OIL、染料、INKなど習性のMISTはもちろん、GLASS、繊維、PLASTIC、その他の全種類の乾性微細粉じんの吸着を 実現化した。

平均13mmAqの圧力損失

- 立体鋼のサイズは吸着表面の拡大効果とともに気流がFILTER(2枚重なる)を通過する時に生ずる 圧力損失を平均13mmAqになるよう設計した。したがって、従来の塗料BOOTHとは違い数十倍の 吸着面積を持ちながら、もっと小さい電動力を利用し吸着処理ができるようになっている。

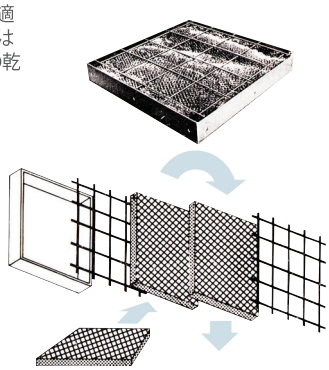

Dry Paint Booth Design

- 粉塵のサイズ及び形態によって多様な選択
- Modular 方式の大量生産で直ちに納品可能
- Spray 塗料の時に発生される過流現象防止
- NCT 加工、組立で製作及び取付が容易
- 従来の塗料Boothとは違い、掃除工數が不要
- Caster の付着で移動性が容易

Dry Paint Booth Filter System 長所

水洗式とその改良

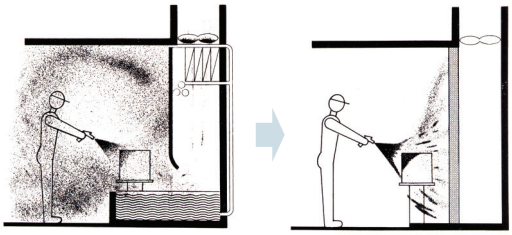

水膜板を取り外し、モトズ・クラフトフィルターをとりつけ、排水口を　ふさぐだけで排水による公害問題を一掃。水を一切使用しないためポン プ、バルブ、水槽の修理、掃除が不要となり、塗料ミストの99.5%が直 接フィルターに吸収されますのでその省力化と、作業者の健康、衛生管 理は万全です。

乾式とその改良

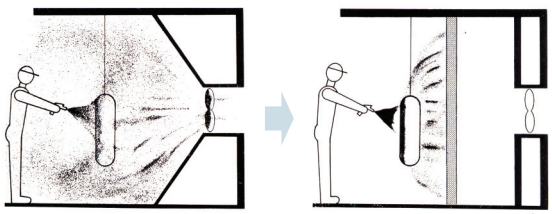

ファンの手前にモトズ・クラフトフィルターを設置するだけで排氣ダクトからの塗料飛散、ファンへの塗料付着がなくなります。更に、オ ーバースプレーされた噴霧塗料の流れが一変しフィルター方向に強力 吸収されますので、作業者がミストをかぶることがありません。

Dustking用フィルターカートリッジ

0.2μm~2μm 粉塵 99.95% over

Model Number	一般 / NL	静電気防止 / ALU	発水 / PTFE	静電気防止+発水 / ALU + PTFE
	CF-800NL	CF-800ALU	CF-800PTFE	CF-800ALU+PTFE
	CF-1200NL	CF-1200ALU	CF-1200PTFE	CF-1200ALU+PTFE

General Information / 一般的性質

材質	Polyester	Polyester	Polyester	Polyester
表面処理	n/a	Aluminum coating Antistatic	PTFE Coating Oleo/ Hydrophobic	ALU+PTFE Coating Antistatic Oleo/ Hydrophobic
フィルターサイズ	2 Decitex	2 Decitex	2 Decitex	2 Decitex
色	White	Gray	white	Gray
重量	260 g/㎡	265 g/㎡	265 g/㎡	270 g/㎡
厚み	0.6 mm	0.6 mm	0.6 mm	0.6 mm
通気性	570 ㎥/㎡h	520 ㎥/㎡h	520 ㎥/㎡h	510 ㎥/㎡h
温度条件	120℃ (Dry) 90℃ (Moisture)	120℃ (Dry) 90℃ (Moisture)	120℃ (Dry) 90℃ (Moisture)	120℃ (Dry) 90℃ (Moisture)

Chemical Resistance / 化学的性質

耐油、耐水性	Good	Good	Excellent	Excellent
耐ガス性	Fair	Fair	Good	Excellent
耐酸性	Good	Good	Good	Good
耐アルカリ性	Fair	Fair	Good	Good
耐電性	n/a	1.0×10^3	n/a	1.0×10^3
粉塵排出	Excellent	Excellent	Excellent	Excellent

Filter Test / フィルターテスト

Application Category After BIA	U.S.G.C	U.S.G.C	U.S.G.C	U.S.G.C
BIA テスト	Nr. 9508410 / 6210	Nr. 9508410 / 6210	Nr. 9508410 / 6210	Nr. 9508410 / 6210
集塵効率	99.95% on 0.2μm~2μm	99.95% on 0.2μm~2μm	99.95% on 0.2μm~2μm	99.95% on 0.2μm~2μm
適用分野	metal, wood, chemical, cement, food, paper, pharmaceutical, welding smoke, shot blasting, foundry dust, metallic fume	metal, wood, chemical, cement, food, paper, pharmaceutical, welding smoke, shot blasting, foundry dust, powder	metallurgical powder oily weld fume pharmaceutical, welding smoke, shot blasting, foundry dust, powder	activated carbon, pharmaceutical, powder paint, welding smoke, shot blasting, foundry dust, uranium

フィルターの長所

- 設置及び入れ替えが簡単。
- 一般のバッグより濾過面積が大きい。
- しわが多い。
- ケージはプラスチック材質なのでさびがつかない。
- エアの消耗量が少ない。
- 水洗浄が可能(Washable)。
- 上・下部はポリウレタン材質。
- バッグ挿入の後、ガスケットなしにベンチュリ校正
- メンテナンス費用の節減

DUST KING Filter

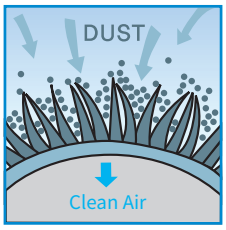

既存集塵機 Filter

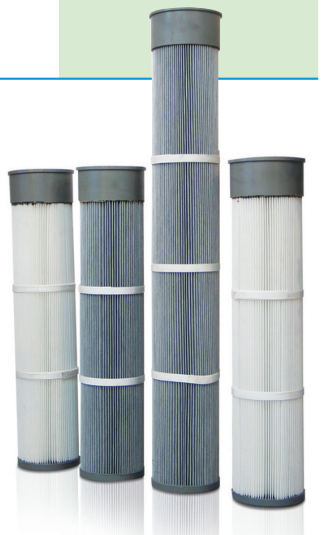

Dustking Filter Media (600X)

未使用

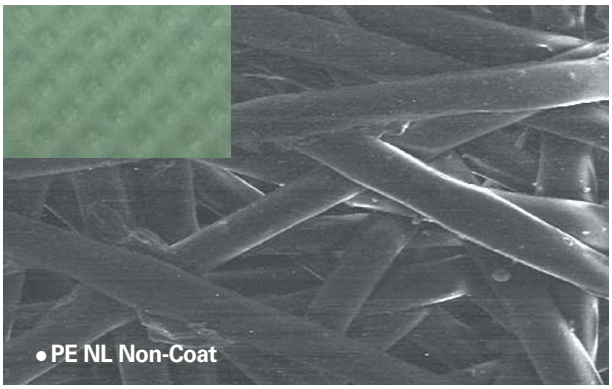

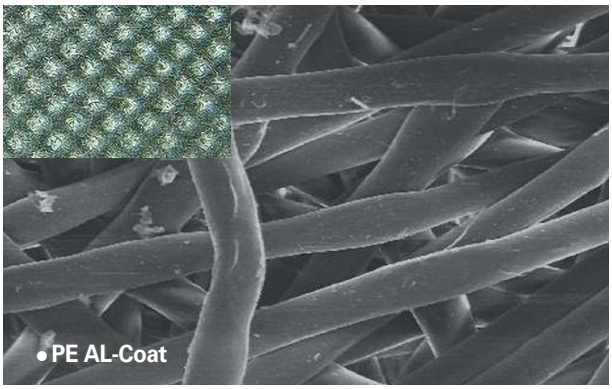

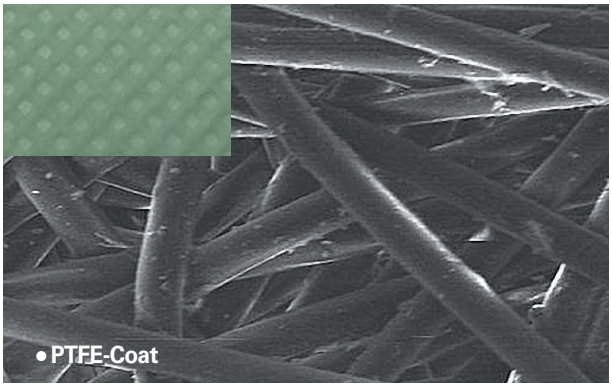

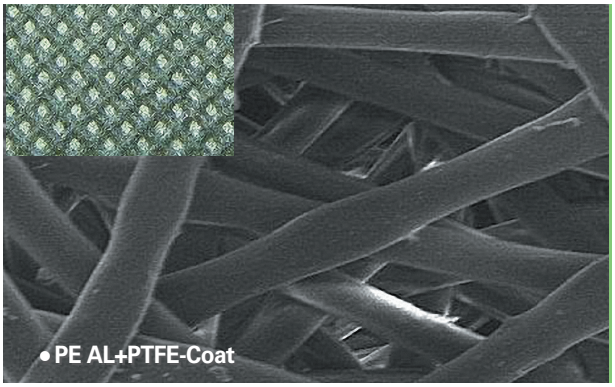

使用

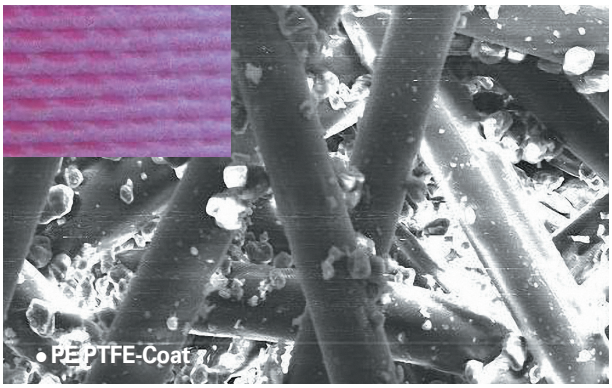

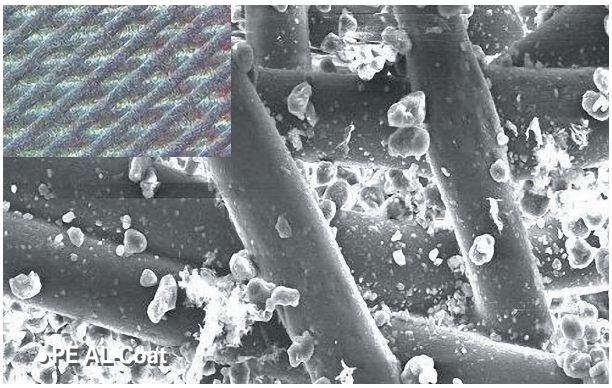

熱處理Test [Temp：120°C(dry)/PE NL]

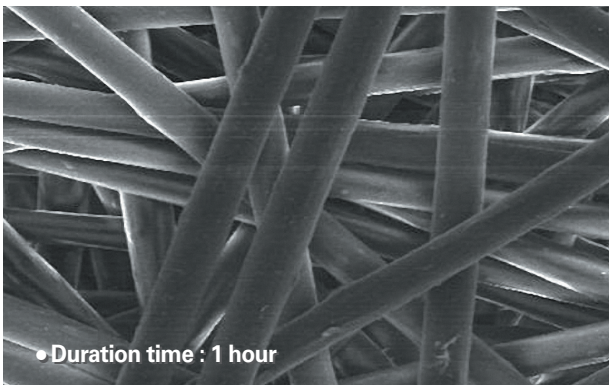

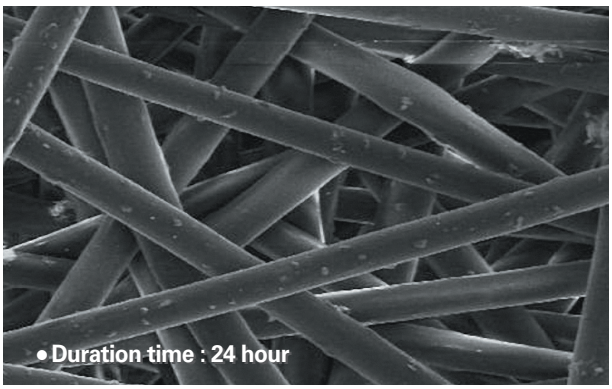

Air Pulse Jet Type

Air Pulse Jet Type 集塵機とは、

- 濾過式集塵機(Bag filter)の種類の中で一番普遍化されたAir Pulse Jet Typeは、慣性衝突、接触の原理で Filter Bag 周りに捕集された粉じんを瞬間的な圧縮空気で脱じんさせてくれるし、安定した連続運転ができるようにし、他の機種に比べて集塵効率が優秀で、0.2μm以上の微細な粒子の粉じんも捕集が可能な性能を持っている。

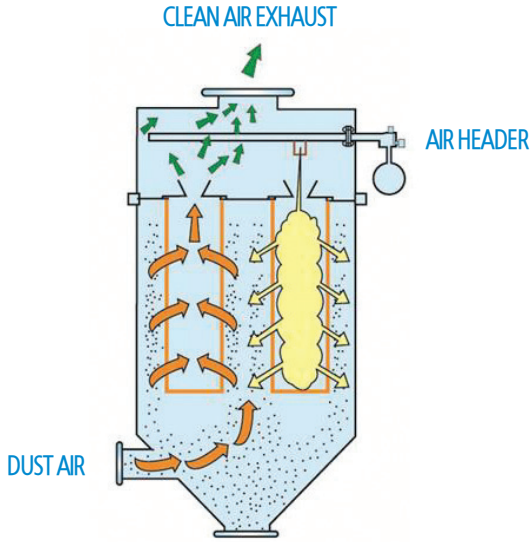

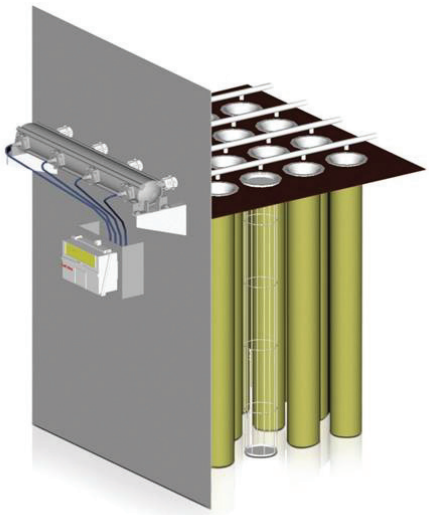

パルシング集塵機の流線(streamline) の比較

Injection nozzleがない場合

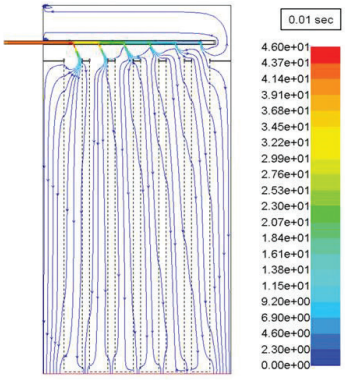

Injection nozzleを附着する場合

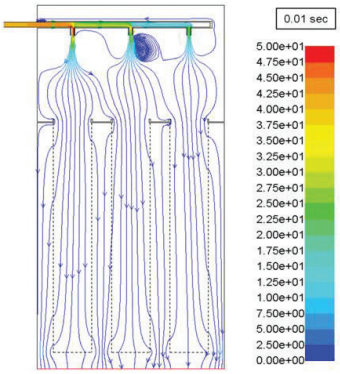

湖南火力 有煉炭

第一毛織

神戸鉄鋼

適用分野

業 種	対象粉体 / 対象設備	業 種	対象粉体 / 対象設備
窯業	カルシウム、シリカ、セメント、微粉炭、小石炭、鋳物・砂、粘土、セラミックス	金属	鉄物、微粉炭、コークス、アルミニウム溶解炉、鋳物、真珠パウダー、パーライト
食品·医薬品	澱粉、小麦粉、カレー粉、パウダーMilk、ココア、イースト、合成洗剤	化学工業	顔料、染料、樹脂、カーボンブラック、マンガン、モリブデン
環境	石炭ボイラー	その他	アスファルト・plant

Filter Bag Guide

集塵用途	工程	Bag Filter Group (Pulse Air)	適正使用温度 (℃)	対象粉体 / 対象設備	
				Acid	Alkaline
セメント	Raw Mill	Polyester(P.E.T)	110℃	Good	Poor
	Kiln Gas & Clinker	Nomex	200℃	Fair	Very Good
		Glass	260℃	Very Good	Poor
	Cement Mill	Polyester(P.E.T)	110℃	Good	Poor
	Coal Mill	Polyester(P.E.T)	110℃	Good	Poor
製鉄・製鋼・鋳物	電気炉	Polyester(P.E.T)	110℃	Good	Poor
	建物集塵	Polyester(P.E.T)	110℃	Good	Poor
	Short Blast	Polyester(P.E.T)	110℃	Good	Poor
	キュー砲なので	Nomax	200℃	Fair	Very Good
	石灰焼成炉	Polyester	110℃	Good	Poor
Carbon Black	Carbon Black (Carbon Black manufacture)	Nomex	200℃	Fair	Very Good
		Glass	260℃	Very Good	Poor
	Tire manufacture	Polyester(P.E.T)	110℃	Good	Poor
非鉄溶解	集塵	Polyester(P.E.T)	110℃	Good	Poor
		Non metal melting	70℃	Excellent	Excellent
		Ryton	190℃	Excellent	Excellent
		Acrylic	120℃	Good	Fair
Plastic P.V.C, A.B.S Resin	原資材回収	Polyester(P.E.T)	110℃	Good	Poor
Boilers	木材ボイラー	Nomax(Antiacid)	200℃	Good	Very Good
		Glass	260℃	Very Good	Fair
		Acrylic	120℃	Very Good	Fair
	バンカー有ボイラー	Nomax(Antiacid)	200℃	Good	Very Good
		Glass	260℃	Very Good	Poor
		Ryton	190℃	Excellent	Excellent
	石炭ボイラー	Nomax(Antiacid)	200℃	Good	Very Good
		Glass	260℃	Very Good	Poor
		Ryton	190℃	Excellent	Excellent
		Tefaire	250℃	Excellent	Excellent
		Teflon	240℃	Excellent	Excellent
Aspalt	Aspalt Production	Nomax	200℃	Fair	Very Good
		Nomax(Antiacid)	200℃	Good	Very Good
		Acrylic(Dralon)	120℃	Very Good	Fair
その他	一般Dust砲屋	Polyester(P.E.T)	110℃	Good	Poor

Fume Collector

Fumeとは

- 燃焼、昇華など物理化学的な反応過程で生成された直径1um以下の固体状の物のことを表したものである。捕集設備はガスの 性質、性状などによって選定される。圧出または射出工程などで発生されるMonomer Fumeはコロイド状物質で吸着性及び多孔性の 優れた珪藻土による捕集が効果的である。
- Fume Collectorは当社が自社開発した特許品目で集塵機のFilter bagの外部に珪藻土コーティング(2-3m)後、ガスを通過させてfumeを吸い付く方式である。
- 一定時間が経過した後、脱じん運転実施、珪藻土コーティング及び捕集運転を繰返して実施することで投資及び維持費用に比べ効果 が優れ、プラスチック・コムパウンディング工場などに幅広く使われている。

特徴

- 一般のBag Filter集塵機を利用した捕集設備であるため構造及び運転方式
- 簡単で投資費用に比べFumeの除去効果が優秀 (Stylene monomer 除去率 : 95%)
- 月当り珪藻土の使用量が比較的に少なく (月当り所要量 : 容量 X 1.2 kg)メンテナンス管理が簡単

適用分野

- 各種のプラスチック・コムパウンディング工場 : ABS、
- PS、PP、HDPE、LDPE など
- 各種のHydrocarbon Monomer(SM、AN、BDなど) + 粘着性物質(蒸気、oil mist)の発生場所その他にAsphalt及びDiesel Fumeの発生場所

仕 様

Model	Gas Rate (㎥/min)	Body Press Drop (mmAq)	Width (mm)	Length (mm)	Height (mm)	Diatomite usage (kg/Month)	Collector Basic Model
HSFC-5	50	60	1280	1280	3450	60	HSBF-15 x 2
HSFC-10	100	60	1740	1740	3600	120	HSBF-10 x 2
HSFC-15	150	60	1970	1970	4000	180	HSBF-15 x 2
HSFC-20	200	80	2450	2450	4400	240	HSBF-20 x 2
HSFC-25	250	80	2450	2900	4400	300	HSBF-25 x 2
HSFC-30	300	80	2450	3200	4400	360	HSBF-30 x 2
HSFC-35	350	80	2450	3900	4400	420	HSBF-35 x 2
HSFC-40	400	100	2900	3600	4400	480	HSBF-40 x 2
HSFC-45	450	100	2900	4300	4400	540	HSBF-45 x 2
HSFC-50	500	100	2900	4800	4400	600	HSBF-50 x 2

- 上記表の数値は現場の作業環境によって異なります。

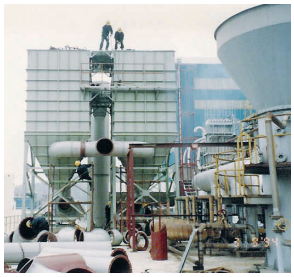

A/C Tower

A/C Tower

- A/C TOWERは"多孔性細工の内部表面積が非常に大きくて、吸着性能の優れた活性炭"を利用して工程中の溶剤回収、悪 臭除去、ガス浄化を目的で設置される
- 活性炭は遺棄性蒸気を吸い付くのに優れた効果があり濃度と水気含有に関係なく殆どの遺棄ガスを吸着。
- 吸着工程は大きく吸着(Adsorption)工程と吸着物質を分離とり除く再生(Regeneration)工程で区分して、主に340℃、0.3 kg/㎠G の過熱水蒸気で再生。当社製作モデルは固定層吸着装置(Fixed bed absorber)の一種で流入ガスを連続的に処理する場合、2機を並列で設置し、吸着及び再生を交替しながら行う

特徴

- 運転及び操作が簡単で、活性炭の再生使用で維持管理費が安い。吸着剤で使用する活性炭は遺棄性蒸気を吸い付くのに効果的で、沸点の低いすべての溶媒を幅広く分離及び回収。
- 吸着運転を開始した後、吸着能力の低下の時に活性炭の再生操作が簡単吸着のための滞留時間(0.1～0.6 sec)が小さくて処理量に比べ設置空間が大きくない 遺棄性ガスの回収率が優秀 (98%)。

処理可能ガス

- 揮発性遺棄化合物及びガス(VOC)、大体のNOX及びSOX
  ※ 非吸着汚染物: H2S、SO2、CH3SH、NO3、畜産悪臭など。

適用分野

- 化学工場、ペイント/塗料工場、印刷用溶剤、プラスチック、抽出工程、醗酵工程、食品工業、皮革工場など。

仕 様

Model	Gas Rate (㎥/min)	Body Press Drop (mmAq)	A/C VOL. (㎥)	Body size		
				W (mm)	L (mm)	H (mm)
HSAT-10	100	90	2.5	2400	1900	1900
HSAT-20	200	260	3.0	2400	3500	2400
HSAT-30	300	190	3.5	2400	4000	2400
HSAT-40	400	320	4.0	3000	2200	2400
HSAT-50	500	360	4.5	3000	2700	2400
HSAT-60	600	400	5.0	3000	3000	2400
HSAT-70	700	420	5.5	3000	3000	2700
HSAT-80	800	460	6.0	3000	3000	3000
HSAT-90	900	500	6.5	3000	3000	3000
HSAT-100	1000	540	7.0	3000	3000	3000

- 上記表の数値は現場の作業環境によって異なります。

Down Flow 集塵機 (ダストコルレックト)

集塵機関連認証

表彰

特許

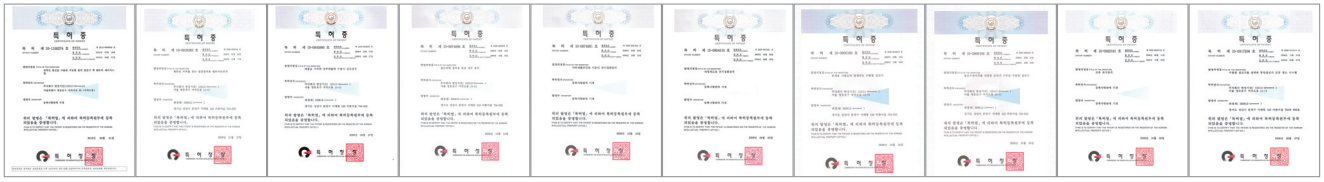

免許

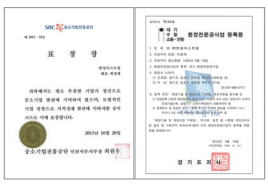

功労彰

Review

表彰

新技術実用化促進大会

延世光学大学院 延世大学学長表彰

韓国機械産業振興会 国務総理表彰

総理大臣表彰 - 新技術実用化

西部発展 代表取締役 感謝牌

東西発電、湖南火力

南東発展 ホ・ヨブ社長

海外市場開拓及びその他

優秀環境企業指定

日本展示会

貿易の日百万ドル輸出達成表彰

韓日修交 50周年の東京

サウディアラビア展示会

CE 認証テスト

KBS TV インタビュー

ドバイ展示会

国内展示会

日本展覧会 - TVインタビュー

Headquarter and Factory

金浦工場

本社内部

工場内部

Gallery

Plant, 環境 設備部門

出荷場面

霊興火力 掃除

ウィステック

日本 TOKUYAMA

LG PVC

日本　ネスレ

錦湖石油化学

斗山インフラコア

三千浦火力

韓洲塩

LG 化学 PVC

LG化学 ABS

輸出

CNOOC LG (中国)

韓国タイヤ (インドネシア)

ウィスコム (中国)

YOKOHAMA TIRE (日本)

LG 廣州 (中国)

Gallery

鐵鋼

化学・樹脂・ゴム

食品・製薬・殺虫剤

タイヤ・半導体・自動車

Laser, Plasma, Welding Fume

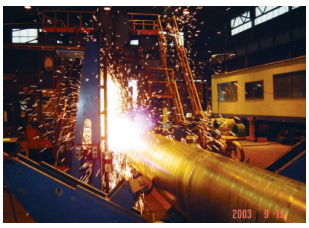
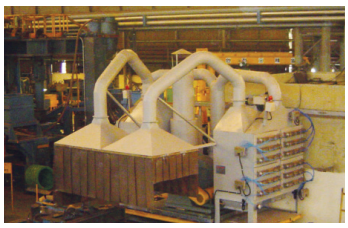

原子力

電池・トーナー・カーボン

セメント・ショート・木材

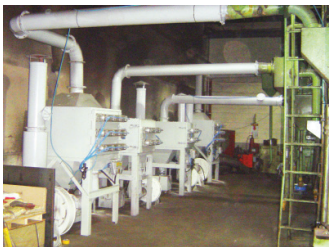

鉄道車両整備

Gallery

POWER PLANT

唐津火力 TRIPPER

西部發電 LIME STONE

ポスコ光陽 有煉炭移送

靈興火力 BIO MASS

湖南火力 有煉炭

湖南火力 有煉炭

泰安火力 有煙炭設備

唐津火力 有煙炭設備

POWER PLANT

東海火力 清掃機

麗水火力 清掃機

東海火力 掃除システム

河東火力 清掃機

三千浦 BIO MASS

三千浦火力 BIO MASS

保寧 ASH BIN VENT

新保寧 Fly ash silo vent filter

霊興火力 ウッドペレット

DustKing™

Always here for *you*

下降気流によるモデュル式集塵機

事業領域

Dust Collectors
Fume Collectors
Vacuum Cleaner
Cyclone & Multi-Cyclone
Wet Scrubber / Impinjet Scrubber
Activated Carbon Tower
Dry Paint Booth
PYRO SCREEN

Design by AD.Partner / 2016.4 / 02-598-2228

(株)ダストキング

35 128 beon-gil Hwanggeum-ro, Yangchon-eup, Gimpo-si, Gyeonggi-do, 415-843, Korea
Tel. +82-31-988-5771 Fax. +82-31-981-5771
http://www.dustking.com • info@dustking.com